Robinet sub lavoar HYDRO-S 5
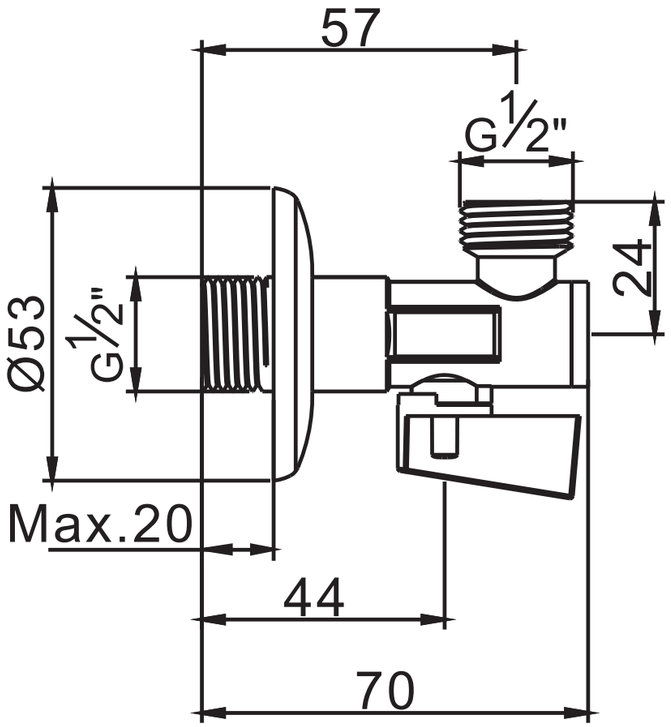
Cod: 0400415